Image not found or type unknown https://www.zazzeri.it/fr/wp-content/uploads/2017/04/b3daf2_357a44700

Modern - Mitigeur lavabo à poser

Codice kit: 3405 MLX-070

Mitigeur lavabo à poser avec bec lavabo monte sur plafond

Componenti

Partie brute

Cod: 3300B110A00

Douche de tete - partie brute

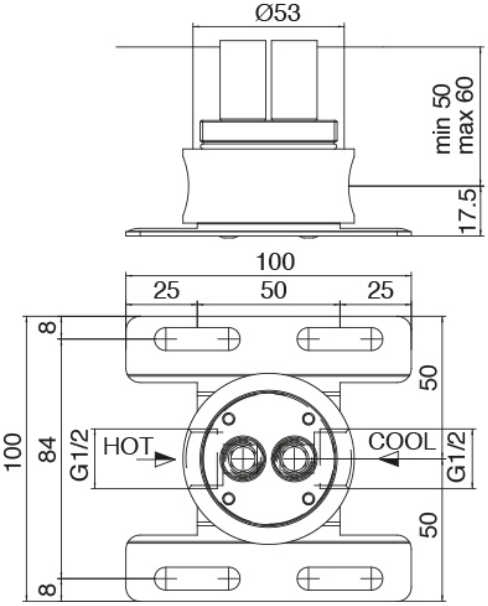

Bec lavabo monte sur plafond

Cod: 33000110A00

Bec lavabo monte sur plafond

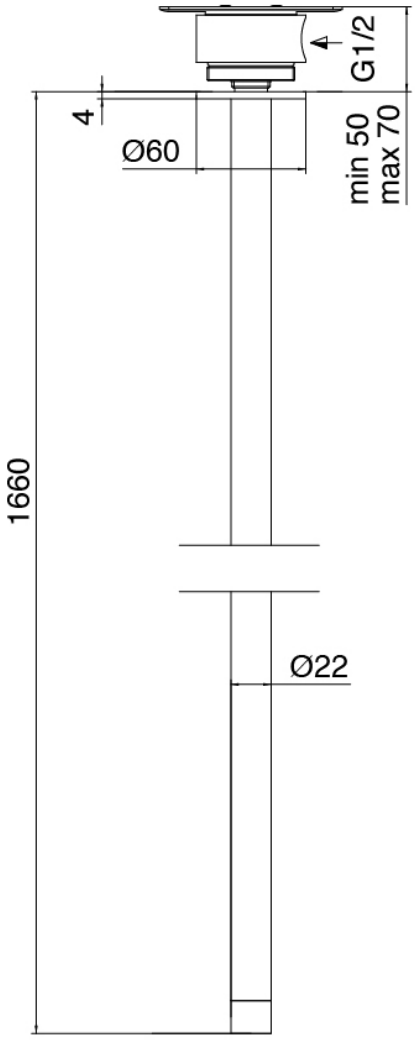

Mitigeur mono-commande

Cod: 3305M108A00

Mitigeur a platt - Ø36mm

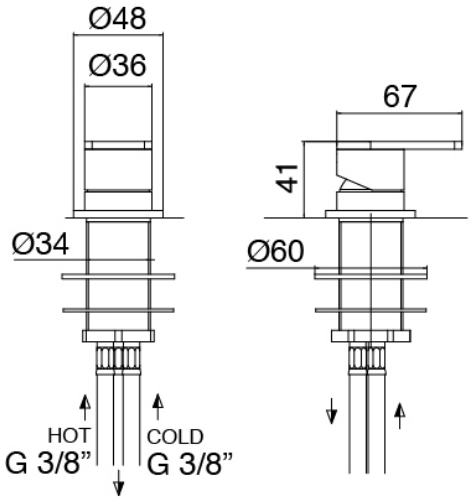

Manette

Cod: 3305MA01A00

HANDLE MA01 Manette pour mitigeur lavabo/bidet

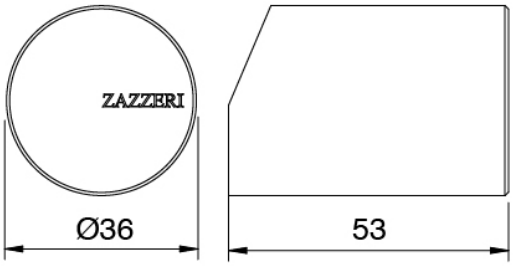

Finiture disponibili:

finiture speciali su richiesta salvo quantitativi minimi di ordine garantiti

acier brossè ASAS

antracite APAP

bronzorame BPBP

carbon KPKP

rame RPRP

cognac CPCP

orobianco GPGP