Image not found or type unknown https://www.zazzeri.it/es/wp-content/uploads/2017/04/b3daf2_357a4470072a4

Modern - Monomando lavabo de encimera

Codice kit: 3305 MLX-030

Monomando lavabo cano giratorio

Componenti

Mezclador monomando

Cod: 33051108A02

Monomando lavabo cano giratorio - L145 x H150mm

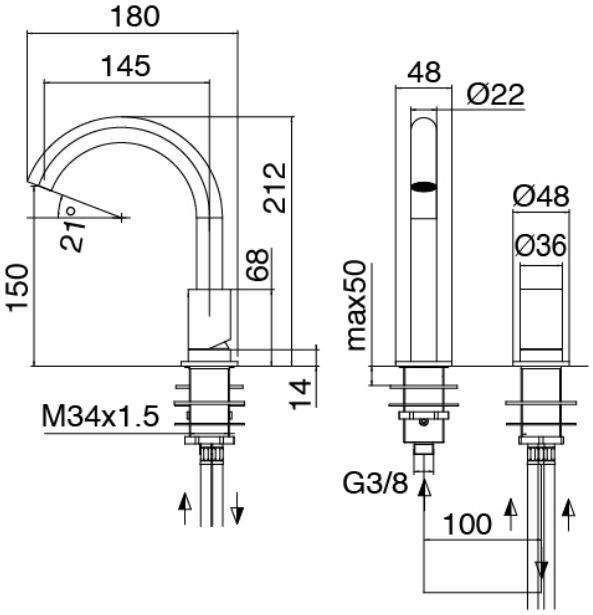

Maneta

Cod: 3305MA01A00

HANDLE MA01 Maneta para monomando lavabo/bide

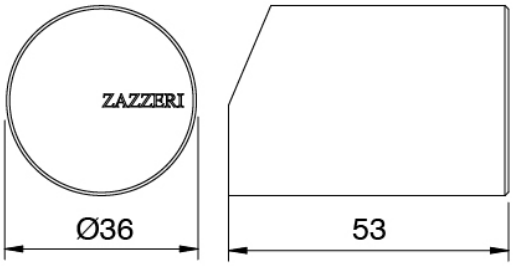

Finiture disponibili:

finiture speciali su richiesta salvo quantitativi minimi di ordine garantiti

acero satinado ASAS

antracite APAP

bronzorame BPBP

carbon KPKP

rame RPRP

cognac CPCP

orobianco GPGP