ZAZZERI

Classic - Rubinetteria lavabo tradizionale

Codice kit: 2002 RLX-040

Rubinetteria lavabo tradizionale monoforo collo girevole con scarico

Componenti

Rubinetto monoforo

Cod: 20023102A00

Monoforo lavabo collo girevole tondo

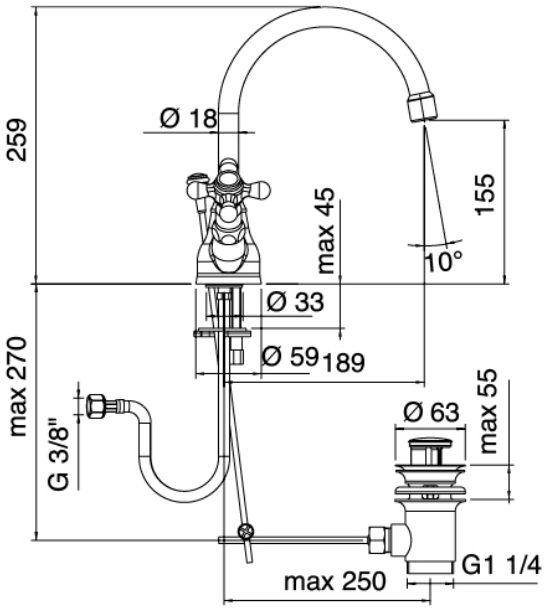

Finiture disponibili:

finiture speciali su richiesta salvo quantitativi minimi di ordine garantiti

cromo CRCR

brunito BRBR

	oro lucido	LULU
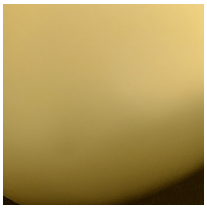	ottone lucido	OLOL
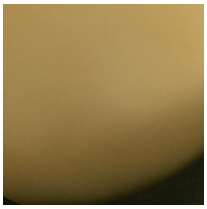	ottone naturale	ONON
	cromo e oro lucido	CRLU