Image not found or type unknown https://www.zazzeri.it/de/wp-content/uploads/2017/04/b3daf2_357a4470072a4

Modern - Badewanne auf Rohre gesetzt

Codice kit: 3305 EVT-130

Wannenbatterie Up-Montiert mit dusche – Zwei mischer

Componenti

Rohteil (B100)

Cod: 3300B100A00

Deckenmontage - UP-Teil

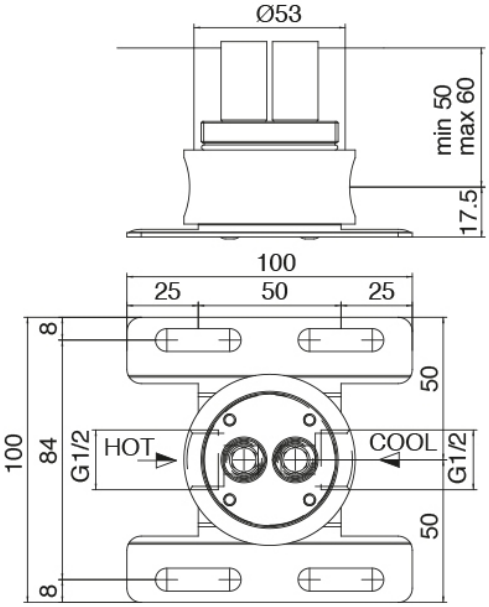

Mischereinheit mit Einlauf (3305)

Cod: 3305W110A00

Einlauf Waschbecken Zylindermontage mit Handbrause - AP-Teil - Zwei mischer ohne schlauch

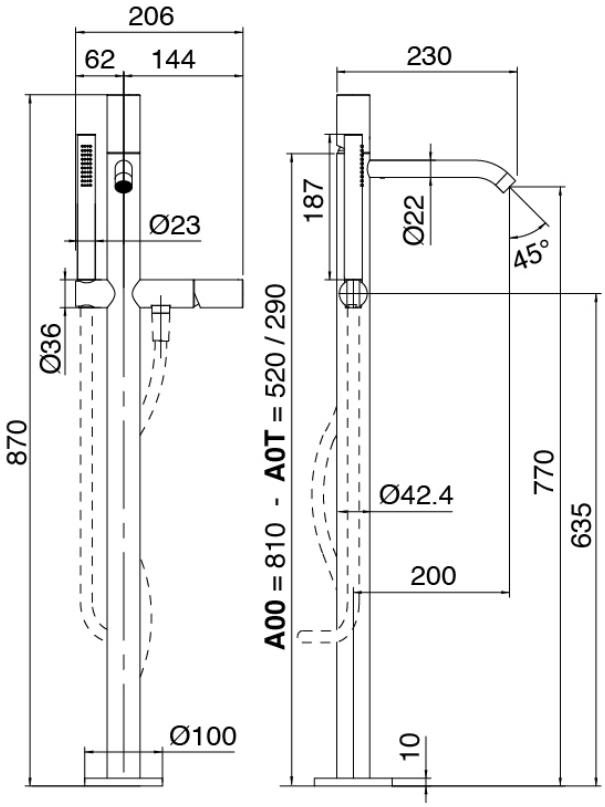

Griff (MA03_sh)

Cod: 3305MA03A00

HANDLE MA03 Griff für UP-Teile/Waschtisch/freisthende Wannenarmatur

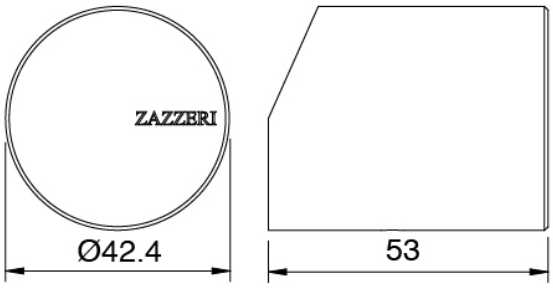

Schlauch

Cod: 3300N504A01

Schlauch für Handbrause - Schwarz - L 1,2m

Finiture disponibili:

finiture speciali su richiesta salvo quantitativi minimi di ordine garantiti

geburstet stahl ASAS

antracite APAP

bronzorame BPBP

carbon KPKP

rame RPRP

cognac CPCP

orobianco GPGP