Image not found or type unknown https://www.zazzeri.it/de/wp-content/uploads/2017/04/b3daf2_357a4470

Obliqua - Multifunktionale Duschsäule (mit Flyfall ®) AP-Teil

Codice kit: 1500 CDI-060

Multifunktionale Duschsäule (mit Flyfall ®) mit Thermostat-Einhandmischer, Plan-Duschkopf – 4 Ausgänge

Componenti

Ausgestattete Duschsäule

Cod: 15000613A00

Duschsaule in zwei Teilen mit flacher Kopfbrause -

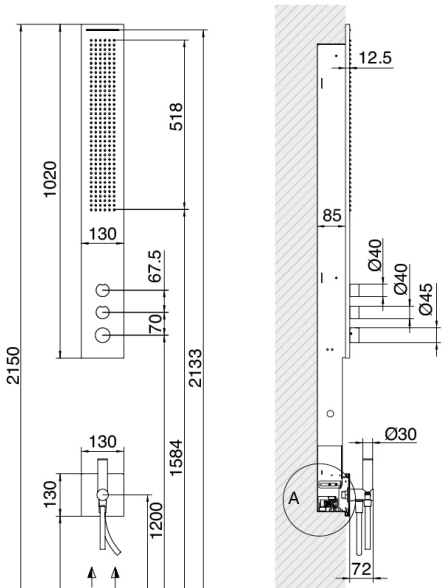

Rohteil

Cod: 1500B610A00

Duschsaule in zwei Teilen - UP-Teil

Finiture disponibili:

finiture speciali su richiesta salvo quantitativi minimi di ordine garantiti

cromo CRCR

acciaio spazzolato ASAS